LMCK-L型

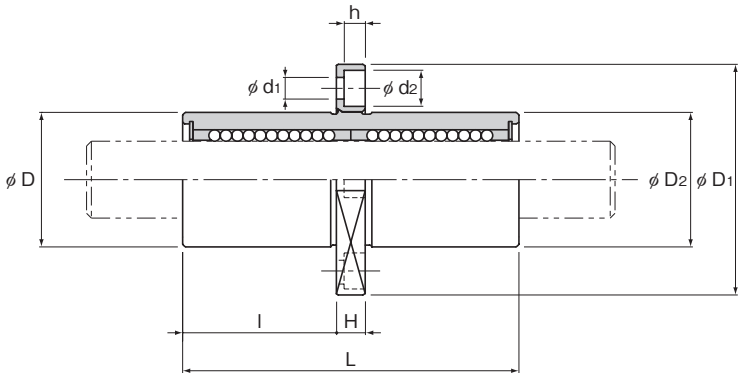

LMCK-L型

公称型号	钢球列	主要尺寸							
		内径直径		外径		全长		法兰直径	
		dr	公差	D	公差	L	公差	D_1	公差
LMCK 6L	4	6	0 −0.010	12	0 −0.013	35	±0.3	28	0 −0.2
LMCK 8L		8		15		45		32	
LMCK 10L		10		19	0 −0.016	55		39	
LMCK 12L		12		21		57		42	
LMCK 13L		13		23		61		43	
LMCK 16L	5	16		28		70		48	
LMCK 20L		20	0 −0.012	32	0 −0.019	80		54	
LMCK 25L	6	25		40		112		62	

注）由于本型号装有合成树脂保持器，因此请不要在超过80℃的高温下使用。
如果需要配备密封垫片，请在订购时指明。

（实例）LMCK16L UU
└──── 在轴承套的两端均配有密封垫片

各种相关下载请在技术支持网站输入公称型号来检索 https://tech.thk.com

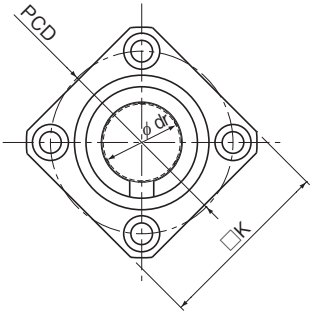

单位：mm

	长度						安装孔	法兰垂直度	偏心度(最大)	径向间隙公差	基本额定载荷		质量
	l	公差	D_2	H	K	PCD	$d_1 \times d_2 \times h$	μm	μm	μm	C N	C_0 N	g
	15	±0.2	12	5	22	20	3.4×6×3.3	12	12	−5	324	529	25
	20		15		25	24		12		−5	431	784	39
	24.5		19	6	30	29	4.5×7.5×4.4	12		−5	588	1100	69
	25.5		21		32	32		12		−5	657	1200	78
	27.5		23		34	33		12		−7	814	1570	101
	32		28		37	38		12		−7	1230	2350	174
	36		32	8	42	43	5.5×9×5.4	15	15	−9	1400	2750	210
	52		40		50	51		15		−9	1560	3140	461

注）需要润滑孔时，可在型号的最后标记上OH进行指定。
详细情况请向THK咨询。

各种配件⇒A4-119