슬라이드팩
THK 종합 카탈로그

A 제품해설

특징과 분류 A12-2
슬라이드팩의 특징 A12-2
・구조와 특징 A12-2
슬라이드팩의 분류 A12-3
・종류 A12-3
・클리어런스 A12-3

치수도, 치수표
FBW2560XR형 A12-4
FBW3590XR형 A12-5
FBW50110XR형 A12-6

설계의 포인트 A12-7
장착 A12-7
윤활 A12-8
사용예 A12-8

옵션 A12-9
방진 A12-9
금속 방진 커버 A12-9
연결 슬라이드 레일 A12-10

호칭형번 A12-11
・호칭형번의 구성예 A12-11

취급상의 주의사항 A12-12

B 기술해설 (별권)

특징과 분류 B12-2
슬라이드팩의 특징 B12-2
・구조와 특징 B12-2
슬라이드팩의 분류 B12-3
・종류 B12-3

장착 순서와 메인터넌스 B12-4
장착 B12-4
윤활 B12-5
사용예 B12-5

호칭형번 B12-6
・호칭형번의 구성예 B12-6

취급상의 주의사항 B12-7

슬라이드팩의 특징

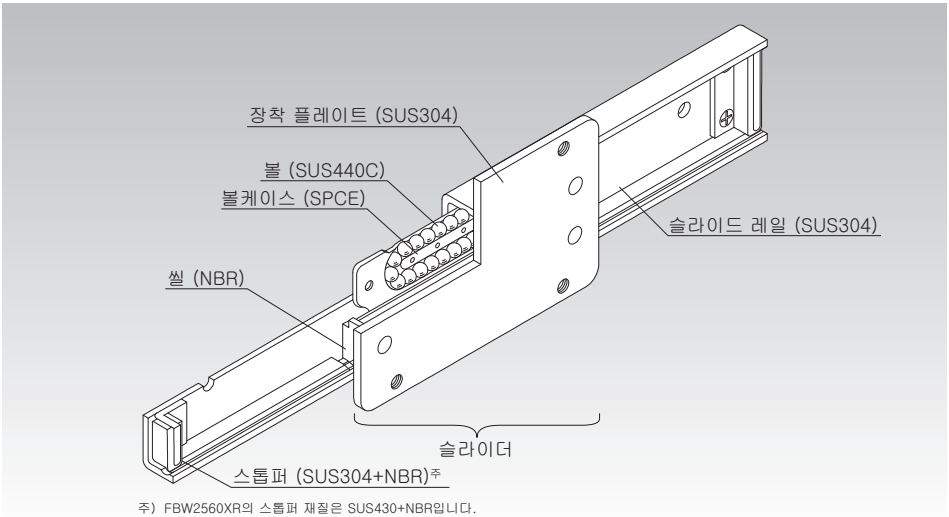

그림1 슬라이드팩 FBW-XRUU형의 구조

구조와 특징

슬라이드 팩 FBW-XR형은 볼 케이스를 정밀 프레스 성형하여 볼을 조립한 슬라이드가 무한 직선 운동하는 LM 시스템입니다. 슬라이드 레일과 조합해서 사용함으로서 경량, 콤팩트하며 경쾌한 직선 운동을 얻을 수 있습니다.
복사기, 공구 캐비닛, 각종 전자 장치의 캐비닛, 자동 판매기, 공작기계의 슬라이드 커버, 금전등록기, 커튼벽 등의 경부하 슬라이드부에 최적입니다.

【고내식성】

레일, 부착 플레이트, 스톱퍼 등의 부품에 오스테나이트계 스테인리스재를 채용하여 고내식성을 실현했습니다.

【저소음】

FBW2560XR, FBW3590XR, 50110XR은 슬라이더부를 신설계함으로서 종래품과 비교하여 5dBA 저소음화를 실현했습니다.
(FBW3590XR, 속도 60m/min 시)

슬라이드팩의 분류

종류

FBW 2560XR형

치수표⇒A12-4

콤팩트 타입입니다.

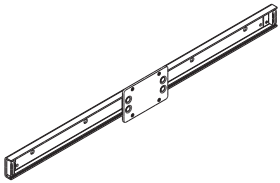

FBW 3590XR형

치수표⇒A12-5

표준 타입입니다.

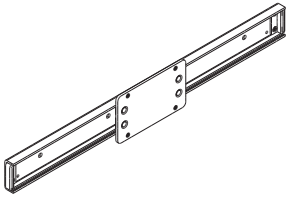

FBW 50110XR형

치수표⇒A12-6

중하중 타입입니다.

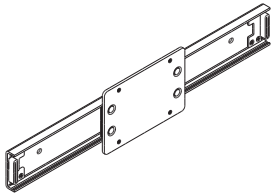

클리어런스

FBW-XR형의 클리어런스는 다음 규격으로 제작되고 있습니다.
수직 방향의 클리어런스: 0.03 mm 미만
수평 방향의 클리어런스: 0.1 mm 미만
본 규격치는 슬라이드 레일을 강성이 있는 베이스에 장착하였을 때의 값입니다.

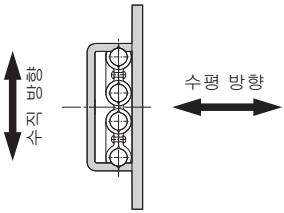

그림2

FBW2560XR형

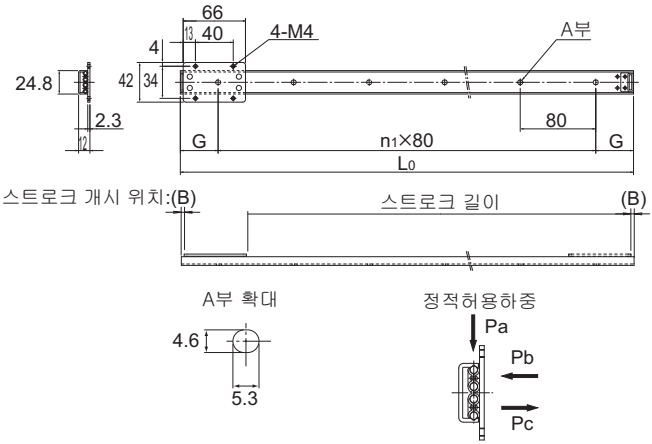

단위: mm

슬라이드 레일 길이 L_0	주요 치수		씰 없음		씰 부착		정적허용하중 N			슬라이드 레일 질량[주1] g
	n_1	G	B	스트로크 길이	B	스트로크 길이	Pa	Pb	Pc	
160	1	40	3	88	5.5	83	590	150	70	70
240	2	40	3	168	5.5	163	590	150	70	110
320	3	40	3	248	5.5	243	590	150	70	140
400	4	40	3	328	5.5	323	590	150	70	180
480	5	40	3	408	5.5	403	590	150	70	210
560	6	40	3	488	5.5	483	590	150	70	250
640	7	40	3	568	5.5	563	590	150	70	290
720	8	40	3	648	5.5	643	590	150	70	320
800	9	40	3	728	5.5	723	590	150	70	360
880	10	40	3	808	5.5	803	590	150	70	390
960	11	40	3	888	5.5	883	590	150	70	430
1040	12	40	3	968	5.5	963	590	150	70	460
1200	14	40	3	1128	5.5	1123	590	150	70	540

주1) FBW2560XR의 슬라이더 질량은 70g입니다.
주2) 방진 커버가 장착된 것도 있습니다. A12-9를 참조해주세요.
주3) 슬라이더 및 볼 순환부에는 리튬 비누기 그리스 2호를 도포하였습니다.

호칭형번의 구성예

2 FBW2560XR UU +800L - T

- 2: 1축의 레일에 연결된 슬라이드의 수 (1개의 경우는 무기호)
- FBW2560XR: 호칭형번
- UU: 씰 부착 무기호 : 씰없음
- +800L: 슬라이드 전장 (mm단위)
- T: 연결 슬라이드 레일 기호※

※ 연결 슬라이드레일에 대해서는、A12-10를 참조해주세요.

각종 다운로드는 기술지원홈페이지 호칭형번을 검색하여 주십시오. http://www.e-lmsystem.co.kr

FBW3590XR형

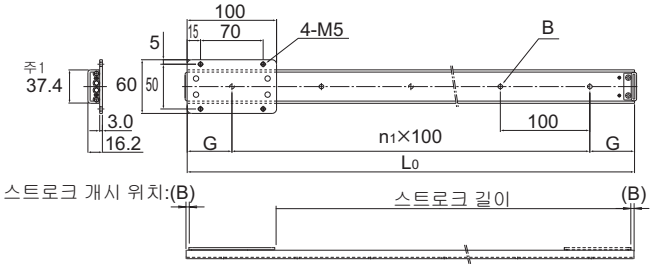

슬라이드 레일 단면 확대도

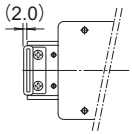

B부 확대

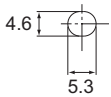

정적허용하중

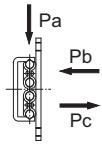

※FBW3590XR형은 스톱퍼가 슬라이드 레일 단면에서 튀어나갑니다.

단위: mm

슬라이드 레일 길이 L_0	주요 치수		씰 없음		씰 부착		정적허용하중 N			슬라이드 레일 질량주2 g
	n_1	G	B	스트로크 길이	B	스트로크 길이	Pa	Pb	Pc	
300	2	50	0	200	2.5	195	880	200	100	280
350	3	25	0	250	2.5	245	880	200	100	330
400	3	50	0	300	2.5	295	880	200	100	380
450	4	25	0	350	2.5	345	880	200	100	420
500	4	50	0	400	2.5	395	880	200	100	470
550	5	25	0	450	2.5	445	880	200	100	520
600	5	50	0	500	2.5	495	880	200	100	560
650	6	25	0	550	2.5	545	880	200	100	610
700	6	50	0	600	2.5	595	880	200	100	650
750	7	25	0	650	2.5	645	880	200	100	710
800	7	50	0	700	2.5	695	880	200	100	750
900	8	50	0	800	2.5	795	880	200	100	850
1000	9	50	0	900	2.5	895	880	200	100	930
1200	11	50	0	1100	2.5	1095	880	200	100	1090
1500	14	50	0	1400	2.5	1395	880	200	100	1410
1800	17	50	0	1700	2.5	1695	880	200	100	1740

주1) 레일 폭은 종래품 FBW3590R에 비해 0.4mm 커졌습니다.
주2) FBW3590XR의 슬라이더 질량은 250g입니다.
주3) 방진 커버가 장착된 것도 있습니다. A12-9를 참조해주세요.
주4) 슬라이더 및 볼 순환부에는 리튬 비누기 그리스 2호를 도포하였습니다.

호칭형번의 구성예

2 FBW3590XR UU +800L - T

- 2: 1축의 레일에 연결된 슬라이드의 수 (1개의 경우는 무기호)
- FBW3590XR: 호칭형번
- UU: 씰 부착 무기호 : 씰없음
- +800L: 슬라이드 전장 (mm단위)
- T: 연결 슬라이드 레일 기호※

※ 연결 슬라이드레일에 대해서는、A12-10를 참조해주세요.

각종 옵션 ⇒A12-9

FBW50110XR형

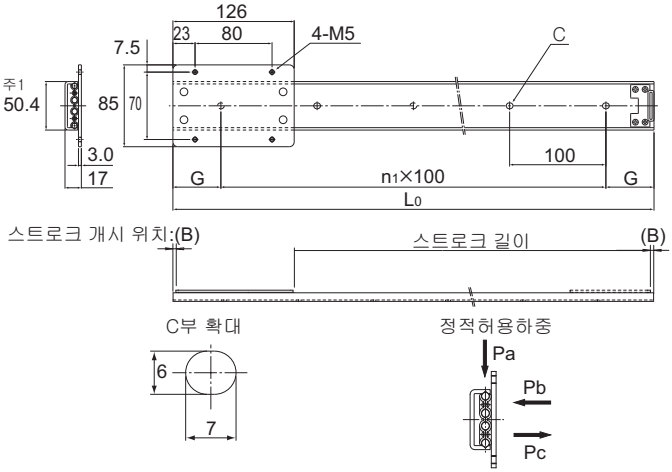

단위: mm

슬라이드 레일 길이 L_0	주요 치수		씰 없음		씰 부착		정적허용하중 N			슬라이드 레일 질량주2 g
	n_1	G	B	스트로크 길이	B	스트로크 길이	Pa	Pb	Pc	
300	2	50	2	170	5	164	1960	500	390	390
350	3	25	2	220	5	214	1960	500	390	460
400	3	50	2	270	5	264	1960	500	390	520
450	4	25	2	320	5	314	1960	500	390	590
500	4	50	2	370	5	364	1960	500	390	650
600	5	50	2	470	5	464	1960	500	390	780
700	6	50	2	570	5	564	1960	500	390	910
800	7	50	2	670	5	664	1960	500	390	1040
900	8	50	2	770	5	764	1960	500	390	1190
1000	9	50	2	870	5	864	1960	500	390	1300
1200	11	50	2	1070	5	1064	1960	500	390	1520
1500	14	50	2	1370	5	1364	1960	500	390	1950
1800	17	50	2	1670	5	1664	1960	500	390	2380

주1) 레일 폭은 종래품 FBW50110R에 비해 0.4mm 커졌습니다.
주2) FBW50110XR의 슬라이더 질량은 420g입니다.
주3) 방진 커버가 장착된 것도 있습니다. A12-9를 참조해주세요.
주4) 슬라이더 및 볼 순환부에는 리튬 비누기 그리스 2호를 도포하였습니다.

호칭형번의 구성예

2 FBW50110XR UU +800L - T

- 2: 1축의 레일에 연결된 슬라이드의 수 (1개의 경우는 무기호)
- FBW50110XR: 호칭형번
- UU: 씰 부착 무기호 : 씰없음
- +800L: 슬라이드 전장 (mm단위)
- T: 연결 슬라이드 레일 기호※

※ 연결 슬라이드레일에 대해서는、A12-10를 참조해주세요.

각종 다운로드는 기술지원홈페이지 호칭형번을 검색하여 주십시오. http://www.e-lmsystem.co.kr

설계의 포인트

장착

【슬라이드 레일의 장착 나사】

슬라이드 레일의 장착 나사를 고정하는 공간은 그림1과 같이 좁기 때문에 트러스 나사, 바인드 나사(JISB 1111 부속서)를 추천합니다.

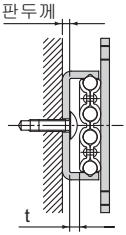

그림1

단위: mm

호칭형번	장착나사 사이즈	레일 판 두께	t
FBW 2560XR	M4	1.5	3.2
FBW 3590XR	M4	2.5	3.4
FBW 50110XR	M5	2.5	3.4

【스톱퍼 부착】

슬라이더가 오버런하거나 슬라이드 레일에서 벗어날 염려가 있는 경우에는, 전용 스톱퍼를 슬라이드 레일 끝에 그림2와 같이 부착하십시오.

그림2

【슬라이드의 조립】

FBW-XR형은 슬라이드 레일에서 슬라이드를 빼내어도 볼은 탈락하지 않습니다만, 조립하는 경우 무리하게 뒤틀면 탈락하기 때문에 가능한 슬라이드 레일에서 슬라이드를 제거하지 않고 조립하여 주십시오.

【홈 치수】

FBW-XR형의 레일을 홈에 넣어서 사용하는 경우의 홈 치수를 그림3에 표시합니다.

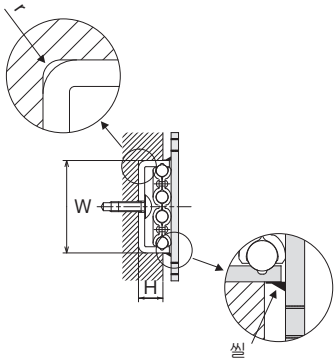

그림3

단위: mm

호칭형번	W		H	r(최대)
FBW 2560XR	24.8	+0.15 +0.1	7.4	1
FBW 3590XR	37.4	+0.15 +0.1	10	2
FBW 50110XR	50.4	+0.15 +0.1	10	2.5

주) FBW3590XR, 50110XR은 종래품(3590R, 50110R)에 비교해서 홈 폭 치수 W가 0.4mm 커졌습니다.

윤활

슬라이드·볼 순환부에는 양질의 리튬비누기 그리스가 도포되어 있습니다.

사용예

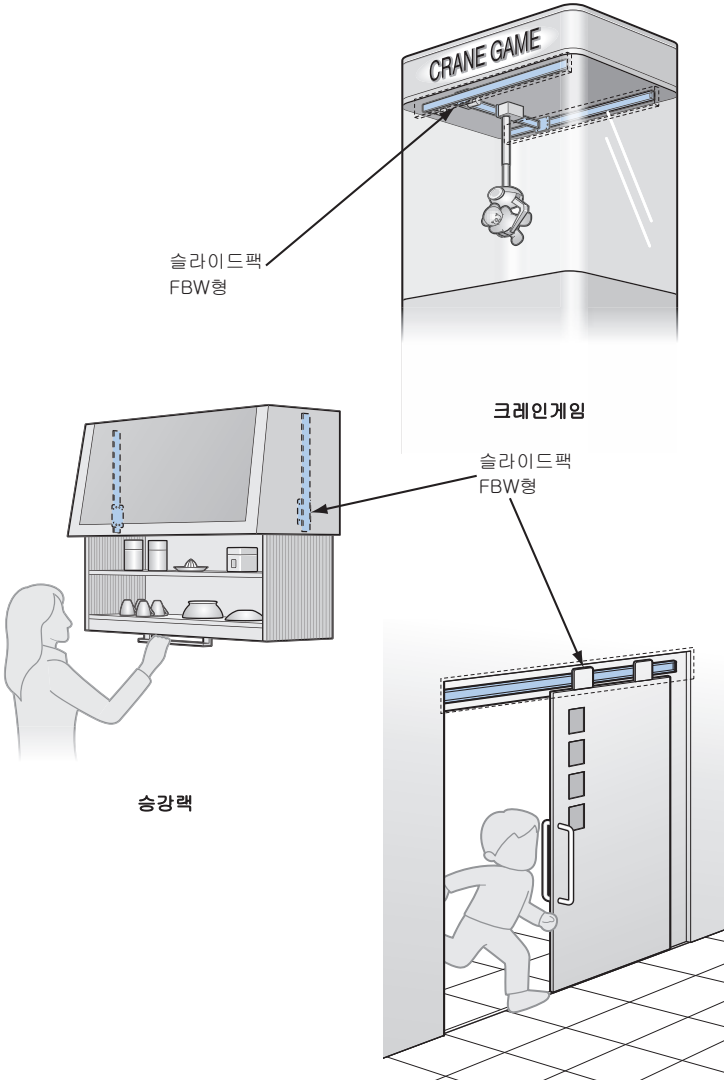

방진

슬라이드팩 FBW-XR형에는 슬라이더내로 이물질의 유입과 윤활유의 누유를 방지하고 내마모성에 우수한 특수합성고무씰이 준비되어 있습니다. 씰은 볼이 전주하는 슬라이드레일 전동면과 슬라이드레일 양측면에 접촉하여 방진효과를 높입니다.

금속 방진 커버

슬라이드팩 FBW-XR형에는 슬라이드레일 전체를 감싸, 이물질의 유입을 방지하는 스테인리강제(SUS304)의 커버가 준비되어 있습니다.

FBW2560XRG형
(방진 커버 장착)

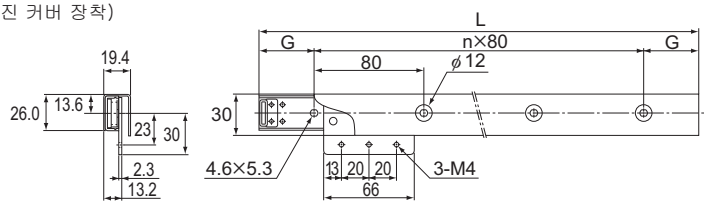

FBW3590XRG형
(방진 커버 장착)

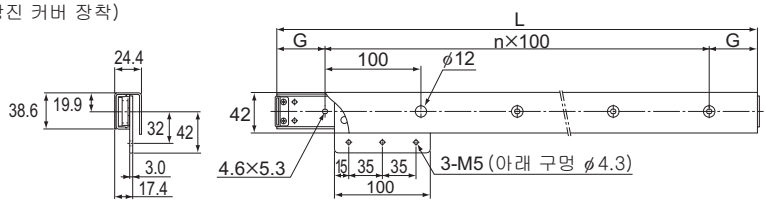

FBW50110XRG형
(방진 커버 장착)

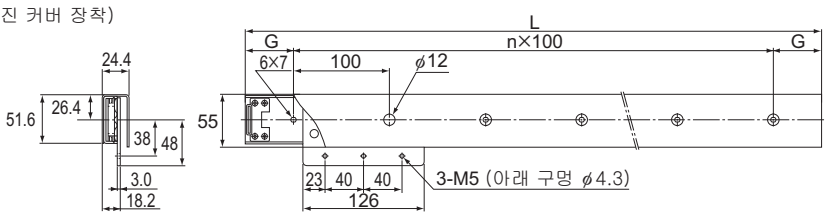

주) 방진 커버가 장착된 경우는 씰을 사용할 수 없습니다.

연결 슬라이드 레일

각 타입의 표준 스트로크를 초과하는 사양이 필요한 경우는 슬라이드 레일을 연결하여 사용이 가능합니다. 주문시에는 전장을 지정하여 주시기 바랍니다.

연결사양 이미지

호칭형번

호칭형번의 구성예

호칭형번은 각 형번의 특징에 따라 구성이 다르므로 대응하는 호칭형번의 구성예를 참조하여 주십시오.

【슬라이드팩】

● **FBW2560XR형, FBW3590XR형, FBW50110XR형**

2 FBW50110XR UU +800L

- 2: 1축의 레일에 연결된 슬라이드의 수 (1개의 경우는 무기호)
- FBW50110XR: 호칭형번
- UU: 씰 부착 무기호 : 씰없음
- +800L: 슬라이드 전장 (mm단위)

●연결 사양

FBW50110XR UU +800L - T

- T: 연결 슬라이드 레일 기호

●금속 방진 커버 장착

FBW50110XRG +800L

- G: 금속 방진 커버 장착

＊연결 사양을 희망하시는 경우에는 계략도 등으로 연결 길이를 알 수 있도록 지시하여 주십시오.
＊슬라이드팩 FBW형에는 슬라이드레일 전체를 덮어 이물의 진입을 방지하는 금속제 방진 커버가 준비되어 있습니다.
A12-9참조
＊금속제 방진 커버장착의 경우, 씰은 장착되어 있지 않습니다.

취급상의 주의사항

【취급】

(1) 각 부를 분해하지 마십시오. 기능 손실의 원인이 됩니다.
(2) 슬라이더나 슬라이드 레일을 기울이면 자체의 하중으로 인해서 떨어질 수 있습니다.
(3) 슬라이드팩을 떨어뜨리거나 두드리지 마십시오. 손상이나 파손의 원인이됩니다. 또, 충격을 준 경우, 외관에 파손이 보이지 않아도 기능을 손실할 수 있습니다.
(4) 제품 취급시에는 필요에 따라 보호장갑, 안전화 등을 착용하여 안전을 확보하여 주십시오.

【사용상의 주의】

(1) 슬라이드팩의 정적허용하중은 방향에 따라 다릅니다.
(2) 절삭분과 쿨런트 등의 이물질이 유입되지 않도록 주의하여 주십시오. 파손의 원인이 됩니다.
(3) 절삭분, 쿨런트, 부식성이 있는 용제, 물 등이 제품 내부로 유입되는 환경하에서 사용하는 경우에는 자바라 또는 커버 등으로 이물질 유입을 방지하여 주십시오.
(4) 절삭분등의 이물이 부착된 경우는 세정한 후, 윤활제를 재봉입하여 주십시오.
(5) 상온 이외의 사용, 마찰 저항열을 발생시키는 등의 격한 왕복 운동, 물, 분진 등의 가혹한 조건하에서의 사용은 삼가하여 주십시오. 파손이나 기능 손상의 원인이 됩니다.
(6) 슬라이드 팩을 거꾸로 매단 상태에서 사용하는 경우에는 낙하방지 안전기구를 추가하는 등의 대처를 해 주십시오. 사고 등에 의해서 슬라이더가 파손되면 볼이 떨어지고 슬라이드 레일로부터 슬라이더가 빠져서 낙하할 우려가 있습니다.
(7) 슬라이드 레일로부터 슬라이더를 제거한 후 다시 조립하는 경우에는, 슬라이더로 슬라이드 레일을 비틀면서 삽입하면 볼이 떨어지거나 슬라이더에 손상을 줄 수 있습니다. 슬라이더 볼과 레일 전동면의 위치를 확인하면서 슬라이더로 레일을 똑바르게 천천히 삽입하여 주십시오.
(8) 레일 끝에 장착되어 있는 슬라이더의 탈락방지 스톱퍼 기능을 메카스톱퍼로 사용하지 마십시오. 충격에 의해 스톱퍼가 파손할 수 있습니다.
(9) 제품에 위치결정부품(핀, 키 등)을 무리하게 삽입하지 마십시오. 전동면에 압흔이 생겨 기능을 손실하는 원인이 됩니다.
(10) 전동체가 빠진채로 사용한 경우, 조기파손의 원인이 됩니다.
(11) 전동체가 탈락한 경우는 그대로 사용하지 말고 삼익THK로 문의하여 주십시오.
(12) 장착부품의 강성및 정도가 부족하면 베어링의 하중이 국부적으로 집중되어 베어링 성능이 현저히 떨어집니다. 따라서 하우징과 베이스의 강성・정도, 고정용 볼트의 강도에 대해서 충분히 검토하여 주십시오.

【윤활】

(1) 슬라이더・볼 순환부에는 리튬 비누기 그리스 2호를 도포하였습니다. 증주제가 같은 종류의 그리스라도 첨가제등이 다르면 서로 악영향을 미칠수 있으므로 다른 윤활제를 혼합하여 사용하지 마십시오.
(2) 온도에 다른 그리스의 조도는 변화합니다. 조도의 변화에 따라서 슬라이드팩의 구동저항도 변화하므로 주의하여 주십시오.

(3) 급지 후, 그리스의 교반저항에 따라 슬라이드팩의 구동저항이 증대할 수 있습니다. 반드시 연습 운전을 통해 그리스를 충분히 스며들게한 후 구동합니다.
(4) 급유직후에는 여분의 그리스가 비산 될 수 있으므로 필요에 따라 닦아내고 사용하여 주십시오.
(5) 그리스는 사용시간과 함께 성상은 열화하고 윤활성능은 저하되므로 사용빈도에 따라 그리스 점검과 보급이 필요합니다.
(6) 사용조건과 사용환경에 따라 급지간격이 달라집니다. 최종적인 급지간격・양은 실제 사용하는 기기에 따라 설정바랍니다.

【보관】

슬라이드팩은 당사의 포장상태 그대로 고온,저온, 다습한 곳을 피해 수평상태로 실내에 보관하여 주십시오.
장기간 보관된 제품은 내부의 윤활제가 열화되어 있으므로 윤활제를 재급유 하여 사용하여 주십시오.

【파기】

제품은 산업폐기물로서 적절한 폐기처리를 하여 주십시오.

슬라이드팩
THK 종합 카탈로그

B 기술해설

특징과 분류 B12-2
슬라이드팩의 특징 B12-2
・구조와 특징 B12-2
슬라이드팩의 분류 B12-3
・종류 B12-3

장착 순서와 메인터넌스 B12-4
장착 B12-4
윤활 B12-5
사용예 B12-5

호칭형번 B12-6
・호칭형번의 구성예 B12-6

취급상의 주의사항 B12-7

A 제품해설 (별도)

특징과 분류 A12-2
슬라이드팩의 특징 A12-2
・구조와 특징 A12-2
슬라이드팩의 분류 A12-3
・종류 A12-3
・클리어런스 A12-3

치수도, 치수표
FBW2560XR형 A12-4
FBW3590XR형 A12-5
FBW50110XR형 A12-6

설계의 포인트 A12-7
장착 A12-7
윤활 A12-8
사용예 A12-8

옵션 A12-9
방진 A12-9
금속 방진 커버 A12-9
연결 슬라이드 레일 A12-10

호칭형번 A12-11
・호칭형번의 구성예 A12-11

취급상의 주의사항 A12-12

슬라이드팩의 특징

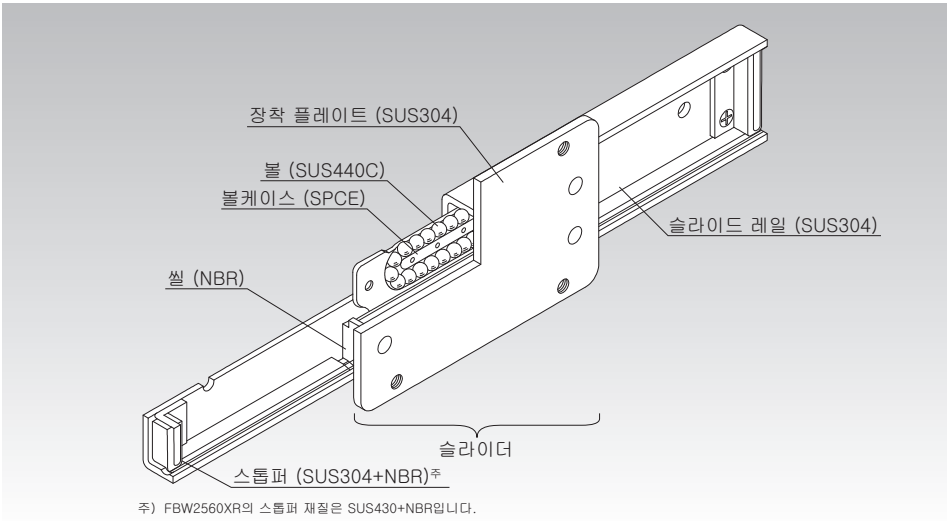

그림1 슬라이드팩 FBW-XRUU형의 구조

구조와 특징

슬라이드 팩 FBW-XR형은 볼 케이스를 정밀 프레스 성형하여 볼을 조립한 슬라이드가 무한 직선 운동하는 LM 시스템입니다. 슬라이드 레일과 조합해서 사용함으로서 경량, 콤팩트하며 경쾌한 직선 운동을 얻을 수 있습니다.
복사기, 공구 캐비닛, 각종 전자 장치의 캐비닛, 자동 판매기, 공작기계의 슬라이드 커버, 금전등록기, 커튼벽 등의 경부하 슬라이드부에 최적입니다.

【고내식성】

레일, 부착 플레이트, 스톱퍼 등의 부품에 오스테나이트계 스테인리스재를 채용하여 고내식성을 실현했습니다.

【저소음】

FBW2560XR, FBW3590XR, 50110XR은 슬라이더부를 신설계함으로서 종래품과 비교하여 5dBA 저소음화를 실현했습니다.
(FBW3590XR, 속도 60m/min 시)

슬라이드팩의 분류

종류

FBW 2560XR형

치수표⇒A12-4

콤팩트 타입입니다.

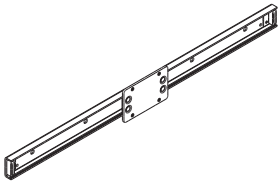

FBW 3590XR형

치수표⇒A12-5

표준 타입입니다.

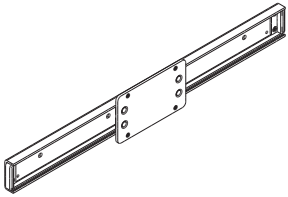

FBW 50110XR형

치수표⇒A12-6

중하중 타입입니다.

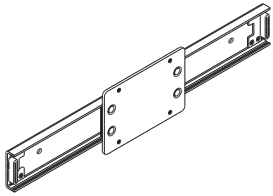

장착 순서와 메인터넌스

장착

【슬라이드 레일의 장착 나사】

슬라이드 레일의 장착 나사를 고정하는 공간은 그림1과 같이 좁기 때문에 트러스 나사, 바인드 나사(JISB 1111 부속서)를 추천합니다.

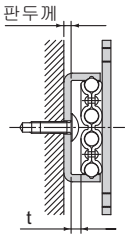

그림1

단위: mm

호칭형번	장착나사 사이즈	레일 판 두께	t
FBW 2560XR	M4	1.5	3.2
FBW 3590XR	M4	2.5	3.4
FBW 50110XR	M5	2.5	3.4

【스톱퍼 부착】

슬라이더가 오버런하거나 슬라이드 레일에서 벗어날 염려가 있는 경우에는, 전용 스톱퍼를 슬라이드 레일 끝에 그림2와 같이 부착하십시오.

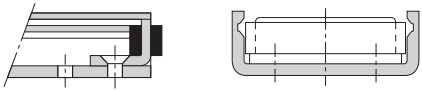

그림2

【슬라이드의 조립】

FBW-XR형은 슬라이드 레일에서 슬라이드를 빼내어도 볼은 탈락하지 않습니다만, 조립하는 경우 무리하게 뒤틀면 탈락하기 때문에 가능한 슬라이드 레일에서 슬라이드를 제거하지 않고 조립하여 주십시오.

【홈 치수】

FBW-XR형의 레일을 홈에 넣어서 사용하는 경우의 홈 치수를 그림3에 표시합니다.

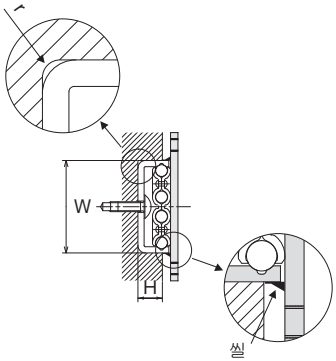

그림3

단위: mm

호칭형번	W		H	r(최대)
FBW 2560XR	24.8	+0.15 +0.1	7.4	1
FBW 3590XR	37.4	+0.15 +0.1	10	2
FBW 50110XR	50.4	+0.15 +0.1	10	2.5

주) FBW3590XR, 50110XR은 종래품(3590R, 50110R)에 비교해서 홈 폭 치수 W가 0.4mm 커졌습니다.

윤활

슬라이드·볼 순환부에는 양질의 리튬비누기 그리스가 도포되어 있습니다.

사용예

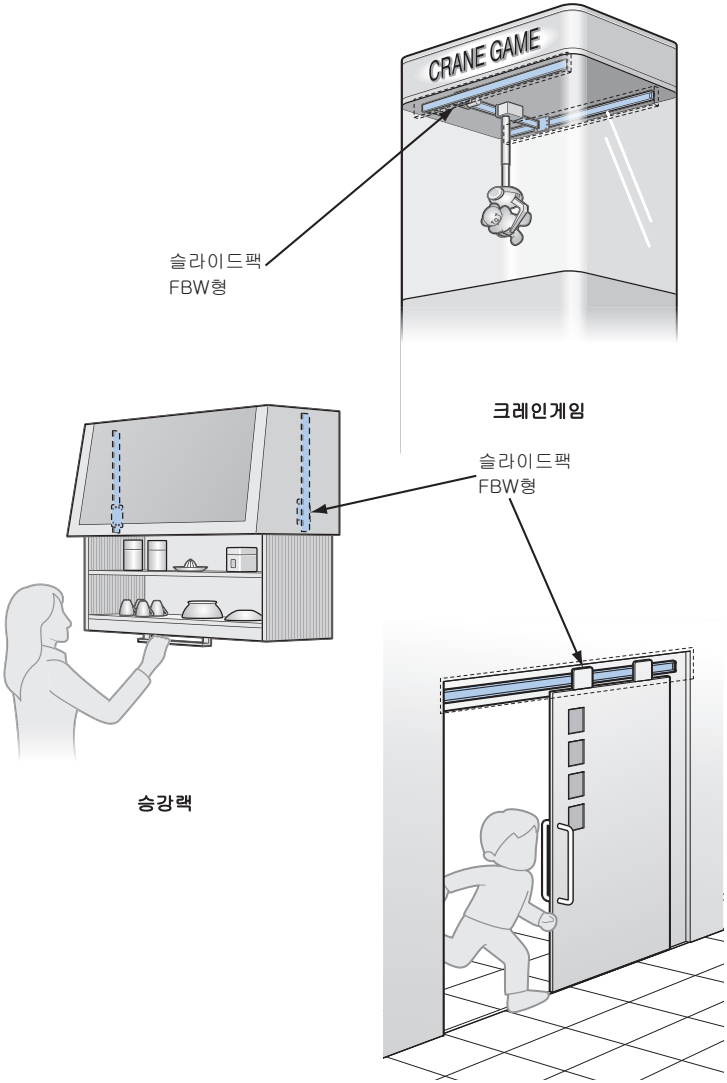

호칭형번

호칭형번의 구성예

호칭형번은 각 형번의 특징에 따라 구성이 다르므로 대응하는 호칭형번의 구성예를 참조하여 주십시오.

【슬라이드팩】

● **FBW2560XR형, FBW3590XR형, FBW50110XR형**

2 FBW50110XR UU +800L

- 2: 1축의 레일에 연결된 슬라이드의 수 (1개의 경우는 무기호)
- FBW50110XR: 호칭형번
- UU: 씰 부착 무기호 : 씰없음
- +800L: 슬라이드 전장 (mm단위)

● 연결 사양

FBW50110XR UU +800L - T

- T: 연결 슬라이드 레일 기호

● 금속 방진 커버 장착

FBW50110XRG +800L

- G: 금속 방진 커버 장착

＊연결 사양을 희망하시는 경우에는 계략도 등으로 연결 길이를 알 수 있도록 지시하여 주십시오.
＊슬라이드팩 FBW형에는 슬라이드레일 전체를 덮어 이물의 진입을 방지하는 금속제 방진 커버가 준비되어 있습니다.
A12-9참조
＊금속제 방진 커버장착의 경우, 씰은 장착되어 있지 않습니다.

취급상의 주의사항

【취급】

(1) 각 부를 분해하지 마십시오. 기능 손실의 원인이 됩니다.
(2) 슬라이더나 슬라이드 레일을 기울이면 자체의 하중으로 인해서 떨어질 수 있습니다.
(3) 슬라이드팩을 떨어뜨리거나 두드리지 마십시오. 손상이나 파손의 원인이됩니다. 또, 충격을 준 경우, 외관에 파손이 보이지 않아도 기능을 손실할 수 있습니다.
(4) 제품 취급시에는 필요에 따라 보호장갑, 안전화 등을 착용하여 안전을 확보하여 주십시오.

【사용상의 주의】

(1) 슬라이드팩의 정적허용하중은 방향에 따라 다릅니다.
(2) 절삭분과 쿨런트 등의 이물질이 유입되지 않도록 주의하여 주십시오. 파손의 원인이 됩니다.
(3) 절삭분, 쿨런트, 부식성이 있는 용제, 물 등이 제품 내부로 유입되는 환경하에서 사용하는 경우에는 자바라 또는 커버 등으로 이물질 유입을 방지하여 주십시오.
(4) 절삭분등의 이물이 부착된 경우는 세정한 후, 윤활제를 재봉입하여 주십시오.
(5) 상온 이외의 사용, 마찰 저항열을 발생시키는 등의 격한 왕복 운동, 물, 분진 등의 가혹한 조건하에서의 사용은 삼가하여 주십시오. 파손이나 기능 손상의 원인이 됩니다.
(6) 슬라이드 팩을 거꾸로 매단 상태에서 사용하는 경우에는 낙하방지 안전기구를 추가하는 등의 대처를 해 주십시오. 사고 등에 의해서 슬라이더가 파손되면 볼이 떨어지고 슬라이드 레일로부터 슬라이더가 빠져서 낙하할 우려가 있습니다.
(7) 슬라이드 레일로부터 슬라이더를 제거한 후 다시 조립하는 경우에는, 슬라이더로 슬라이드 레일을 비틀면서 삽입하면 볼이 떨어지거나 슬라이더에 손상을 줄 수 있습니다. 슬라이더 볼과 레일 전동면의 위치를 확인하면서 슬라이더로 레일을 똑바르게 천천히 삽입하여 주십시오.
(8) 레일 끝에 장착되어 있는 슬라이더의 탈락방지 스톱퍼 기능을 메카스톱퍼로 사용하지 마십시오. 충격에 의해 스톱퍼가 파손할 수 있습니다.
(9) 제품에 위치결정부품(핀, 키 등)을 무리하게 삽입하지 마십시오. 전동면에 압흔이 생겨 기능을 손실하는 원인이 됩니다.
(10) 전동체가 빠진채로 사용한 경우, 조기파손의 원인이 됩니다.
(11) 전동체가 탈락한 경우는 그대로 사용하지 말고 삼익THK로 문의하여 주십시오.
(12) 장착부품의 강성및 정도가 부족하면 베어링의 하중이 국부적으로 집중되어 베어링 성능이 현저히 떨어집니다. 따라서 하우징과 베이스의 강성・정도, 고정용 볼트의 강도에 대해서 충분히 검토하여 주십시오.

【윤활】

(1) 슬라이더・볼 순환부에는 리튬 비누기 그리스 2호를 도포하였습니다. 증주제가 같은 종류의 그리스라도 첨가제등이 다르면 서로 악영향을 미칠수 있으므로 다른 윤활제를 혼합하여 사용하지 마십시오.
(2) 온도에 다른 그리스의 조도는 변화합니다. 조도의 변화에 따라서 슬라이드팩의 구동저항도 변화하므로 주의하여 주십시오.

(3) 급지 후, 그리스의 교반저항에 따라 슬라이드팩의 구동저항이 증대할 수 있습니다. 반드시 연습 운전을 통해 그리스를 충분히 스며들게한 후 구동합니다.
(4) 급유직후에는 여분의 그리스가 비산 될 수 있으므로 필요에 따라 닦아내고 사용하여 주십시오.
(5) 그리스는 사용시간과 함께 성상은 열화하고 윤활성능은 저하되므로 사용빈도에 따라 그리스 점검과 보급이 필요합니다.
(6) 사용조건과 사용환경에 따라 급지간격이 달라집니다. 최종적인 급지간격・양은 실제 사용하는 기기에 따라 설정바랍니다.

【보관】

슬라이드팩은 당사의 포장상태 그대로 고온,저온, 다습한 곳을 피해 수평상태로 실내에 보관하여 주십시오.
장기간 보관된 제품은 내부의 윤활제가 열화되어 있으므로 윤활제를 재급유 하여 사용하여 주십시오.

【파기】

제품은 산업폐기물로서 적절한 폐기처리를 하여 주십시오.